Scheda Tecnica

Archer

SOS01121 - max 40 W

DESCRIZIONE

Archer si installa a plafone grazie alla sua basetta di fissaggio che ne permette la rotazione sul piano orizzontale per 330°. Il paralume in tessuto è fissato ad uno stelo ad arco realizzato in acciaio e verniciato bianco opaco o nero opaco. Per lampade con attacco E27 o equivalenti a LED è l'apparecchio ideale per illuminare con luce diffusa zone definite in ambienti indoor.

switch	**On÷Off**

CARATTERISTICHE APPARECCHIO

tipo di installazione	**sospensione**
materiale	**tessuto**
colore	**retinato nero**
potenza	**max 40 W**
diametro	**ø 600 mm.**
peso netto	**2,5 kg.**

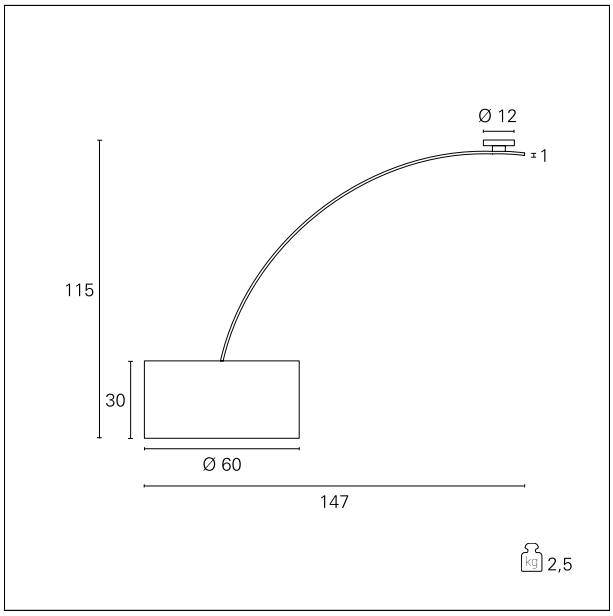

CARATTERISTICHE ELETTRICHE

alimentazione	**220÷240 V**
tipo di alimentazione	**On÷Off**
classe di isolamento	**Classe I**

CARATTERISTICHE MECCANICHE

IP apparecchio	**IP20**

PAN International Srl
Via G. Michelucci, 1
50028 Barberino Tavarnelle
Firenze, Italy

Tel. +39 055 80 59 336/7
Fax +39 055 80 59 338
panint@panint.it
www.panint.it

La presente scheda tecnica è di proprietà di Pan International S.r.l. Tutti i diritti sono riservati. Ci riserviamo il diritto di apportare modifiche tecniche senza nessun preavviso.

Archer

SOS01121 - max 40 W

CARATTERISTICHE SORGENTE

tipo sorgente	**LED / IAA**
attacco sorgente	**E27**

CARATTERISTICHE DRIVER

tipo di alimentatore	**On÷Off**

CARATTERISTICHE ILLUMINOTECNICHE

tipo di emissione	**downlight**

PAN International Srl
Via G. Michelucci, 1
50028 Barberino Tavarnelle
Firenze, Italy

Tel. +39 055 80 59 336/7
Fax +39 055 80 59 338
panint@panint.it
www.panint.it

La presente scheda tecnica è di proprietà di Pan International S.r.l. Tutti i diritti sono riservati. Ci riserviamo il diritto di apportare modifiche tecniche senza nessun preavviso.